SAL
SOMOGYI AUDIO LINE

FMBT MIC

instruction manual
eredeti használati utasítás
návod na použitie
manual de utilizare
uputstvo za upotrebu
návod k použití
uputa za uporabu

FM UNIT		Operation range	max.10 m / < 1 mW ERP
FM range	87,6-107,9 MHz	**MULTIMEDIA**	
ERP FM	< 50 nW / ~3 m	File sytem	MP3, WMA, WAV, FLAC
Frequency range	20 - 16.000 Hz		
S/N	≥ 68 dB		
Distortion	< 3%	microSD / USB	FAT32, max.64GB
BT UNIT		**CHARGER**	
BT version	v5.0, 2.4G / 10 m max.	USB-1 output	5 V / 2,4 A max.
		USB-2 output	5 V / 1,0 A max.
BT protocols	AVRCP, HFP, A2DP	Voltage input	12 / 24 V ⎓
		Ta	0…35 °C

SOMOGYI ELEKTRONIC®
since 1981

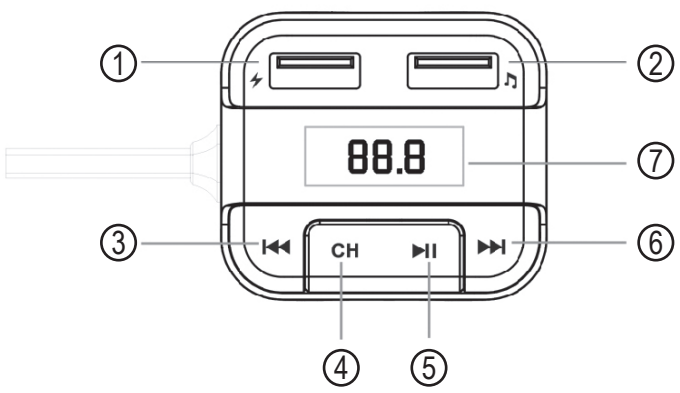

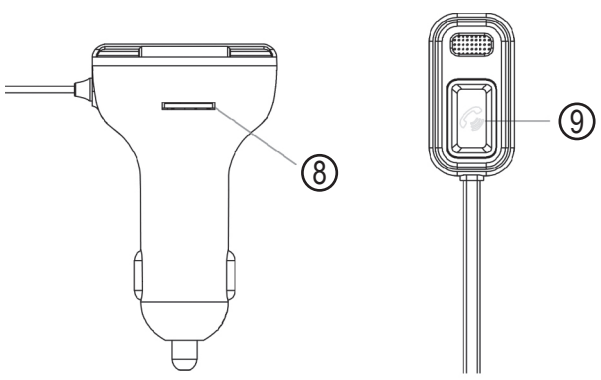

	EN	H	SK
	STRUCTURE	**FELÉPÍTÉS**	**ŠTRUKTÚRA**
1.	2,4A fast charger	2,4A gyorstöltő	2,4A rýchlonabíjačka
2.	USB music and 1,0A charger	USB zene és 1,0A töltő	USB hudba a 1,0A nabíjačka
3.	volume down, scroll backward	hangerő le, léptetés vissza	zníženie hlasitosti, krok späť
4.	FM frequency	FM frekvencia	FM frekvencia
5.	play, pause	lejátszás, szünet	prehrávanie, pauza
6.	volume up, scroll forward	hangerő fel, léptetés előre	zvýšenie hlasitosti, krok dopredu
7.	LED display	LED kijelző	LED displej
8.	microSD socket	microSD aljzat	microSD zásuvka
9.	answer call, hang up call, voice assistant	válasz, hívás vége, hangasszisztens	odpoveď, koniec hovoru, zvukový asistent

	RO	SRB-MNE
	STRUCTURĂ (fig. 1.)	**SASTAVNI DELOVI (1. skica)**
1.	încărcător rapid 2,4A	brzi punjač 2,4A
2.	USB pentru muzică și încărcător 1,0A	USB muzika i punjač 1,0A
3.	scădere volum, pas înapoi	smanjivanje jačine muzike, korak nazad
4.	frecvența FM	FM frekvencija
5.	redare, pauză	reprodukcija, pauza
6.	creștere volum, pas înainte	pojačavanje jačine muzike, korak napred
7.	ecran LED	LED indikator
8.	soclu microSD	microSD ležište
9.	preluare apel, încheiere apel, asistent vocal	prijem poziva, kraj razgovora, govorna asistencija

EN CAR HANDSFREE CHARGER

WARNINGS

- *Before using the product for the first time, please read the instructions for use below and retain them for later reference. The original instructions were written in the Hungarian language. This appliance may only be used by persons with impaired physical, sensory or mental capabilities, or lacking in experience or knowledge, as well as children from the age of 8, if they are under supervision or have been given instruction concerning use of the appliance and they have understood the hazards associated with use. Children should not be allowed to play with the unit. Children may only clean or perform user maintenance on the appliance under supervision. After unpacking the unit, confirm that it has not been damaged during transit. Keep the packaging away from children if it contains plastic bags or other potentially hazardous components.*
- *Observe the parameters of the device to be charged and check the manufacturer's instructions written in its instruction manual. Do not use with a device, which's manufacturer requires otherwise.*
- *Do not connect the device to the charger when starting and stopping the engine.*
- *Remove it from the vehicle socket when not in use.*
- *Poor radio reception or a short antenna may interfere with operation.*
- *Position it so that it does not obstruct safe driving.*
- *To avoid the risk of accidents, do not make any adjustments while driving.*
- *Protect it from dust, humidity, liquids, heat, dampness, frost, shock and direct thermal radiation or sunshine! Use only indoor, in dry circumstances.*
- *Make sure that no foreign objects can get through the openings.*
- *There may be differences between the different audio files, due to their different parameters of volume and sound quality*
- *Improper installation or improper handling invalidates the warranty.*
- *If the product has reached the end of its service life, it is classified as hazardous waste together with its battery. Handle in accordance with local regulations.*
- *Somogyi Elektronic Ltd. certifies that this radio-equipment conforms to 2014/53/EU directive. Full text of EU Declaration of Conformity is available at the following address: somogyi@somogyi.hu*
- *Due to continuous improvements the design and specifications may change without any prior notice. The actual instruction manual can be downloaded from www.somogyi.hu website.*
- *We don't take the responsibility for printing errors and apologize if there's any.*

DISPOSAL Waste equipment must be collected and disposed separately from household waste because it may contain components hazardous to the environment or health. Used or waste equipment may be dropped off free of charge at the point of sale, or at any distributor which sells equipment of identical nature and function. Dispose of product at a facility specializing in the collection of electronic waste. By doing so, you will protect the environment as well as the health of others and yourself. If you have any questions, contact the local waste management organization. We shall undertake the tasks pertinent to the manufacturer as prescribed in the relevant regulations and shall bear any associated costs arising.

DISPOSING OFALKALINEAND RECHARGEABLE BATTERIES
Batteries, whether alkaline or rechargeable, must not be handled together with regular household waste. It is the legal obligation of the product's user to dispose of batteries at a nearby collection center or at a retail shop. This ensures that the batteries are ultimately neutralized in an environment-friendly way.

CAN BE PLACED ON THE DASHBOARD, WITH PROFESSIONAL MICROPHONE
• 5in1: BT handsfree + FM transmitter + double USB fast charger + music player + battery voltmeter • Listen to music and make phone calls on the car radio • Can be placed on the dashboard, professional microphone, with ~60 cm tangle-free cable and control button • Telephone conversation without touching the phone • Answer or reject incoming calls, dial call number • Scroll to next track, remote control the music player • Activate voice assistant (Siri/ Google Assistant) • Voice announcement of caller ID (English) • Double USB fast charger: 2,4A + 1,0A • Measures the vehicle battery voltage • You can check the condition of the car battery • Can be used in 12/24 V vehicles

INSTALLATION

1. Connect the device to the 12/24V cigarette lighter socket of the vehicle so that the display is clearly visible. After insertion, do not try to turn the plug in the socket! If necessary, pull it out and turn it to the correct position, then plug it in again until it stops.
2. Turn on the car radio, and then search for an FM frequency where you cannot hear a radio program, only a steady whisper. Use manual fine-tuning instead of automatic tuning! Record this "blank" frequency on a storage location, such as the last one. You will need to select this serial number on the car sound system later if you want to listen to the BT-FM transmitter.
3. Set the same frequency on the unit as follows. Press the **CH** button for ~3 seconds, then after the current frequency flashes, use the **scroll buttons** to search for the desired value. Noise from the speakers is eliminated. After a few seconds, it automatically exits the setting mode and the selected value is stored.
4. The display briefly shows the voltage of the vehicle battery after plugging in the device, followed by **BT** caption and the current frequency.
5. **BT** indication flashes on the display until it is connected to the phone. After that, the frequency display is continuous.
6. Unplug the device to turn it off.

WIRELESS BT CONNECTION
The device can be paired with other equipment which is communicating by BT protocol within a range of 10 meters. After that, music which is played by mobile phone. You can hear the phone conversation amplified on the car speakers. When the **BT** indicator flashes, search for nearby BT devices, including this unit, as described in the instruction manual of the device to be paired. Connect the two devices to each other, after which the **BT** indication disappears and the frequency is visible on the display.
• Next time, the two devices will recognize each other and connect automatically.• A BT-FM transmitter can be paired with one BT device at the same time. • If the phone asks for a password, enter "0000" or "1234"• The current range depends on the other device and the environmental conditions. • The compatibility of the BT function and the product depends on the mobile phone, so its operation cannot be guaranteed in all cases.

WIRELESS MUSIC PLAYBACK
If you start the music player on the paired phone, you can listen to the songs in good quality through the car radio speakers. You can control the phone from the device by briefly pressing the buttons. Use the up / down buttons to scroll forward-backward the tracks, and hold the button pressed to control the volume. You can follow the current volume level on the display. Use the play button to pause or resume playback.
• It is not recommended to set the rotary knob to a maximum volume higher than 4/5 (V00… V30). Too high level can cause distorted sounding, while a low level results in more noise. The correct setting depends on the car radio and the quality of the audio, its recorded volume, and the compression program used to create it. The volume is also affected by the car radio settings.
• To manage tracks properly, you usually need to create a playlist in the music player application. Otherwise, the scroll buttons may work differently.

RECEIVING AND MAKING TELEPHONE CALLS
When you receive a call, the number is heard in English, depending on the service provider and device settings, and then a ringtone is played. This can be heard from the car speakers when the car radio is tuned to a previously recorded frequency - for example, because you are listening to music from your phone. If you are listening to a radio program while the phone is ringing, switch the radio to the previously selected storage location, the pre-recorded frequency.
An incoming call is also indicated by the message **CALL** on the display and the flashing LED next to the microphone.
You can answer the incoming call by briefly pressing the flashing button. You can hang up the conversation by pressing it again. Double-pressing the button calls back the last phone number. You can hear your partner through the car speakers. If music does not resume when you have finished talking, press the play button.
Make a call: make a call with your phone and listen to it through the car speakers, hang it up with the BT-FM transmitter's button next to the microphone
Call back: double-pressing the button dials the last number in the call list (depending on the phone settings, it may be necessary to operate the phone, e.g. if there are 2 SIM cards)
Answer incoming call: press the lighting button next to the microphone and you can answer the call without touching the phone
Hang up call: during the call, press this button
Reject incoming call: while the phone is ringing, press this button long (~3 sec)
Switch to private mode: during call, press this button long (~3 sec)
Activate voice assistant: hold pressed this button long (~2 sec) (Siri/Google Assistant)
• Keep in mind that driving noise, an open window, and a ventilating fan can impair the intelligibility of your voice with the other party. Speak in the direction of the microphone, attach its self-adhesive tape to the dashboard.
• Caller ID announcement is available depending on the mobile service provider.
• The availability of voice assistant also depends on the phone type, setting and geographical area.
• When you return to range or after you turn it on, it will automatically reconnect to a previously paired and properly connected device if it is turned on nearby.
• The volume and sound quality are affected by adjusting the volume and tone of the external source. It is recommended that you install an equalizer app on your mobile device and customize the sound to your taste.
• The nominal range is 10 meters, ideally, in an open space, in the absence of foreign objects or persons, for non-moving devices. This is affected by the characteristics of the connected devices and the environment (e.g. walls, human bodies, other electrical devices…).
• If you move away from the connected device, the connection will be lost. When you return to your vicinity again, it will automatically reconnect. If music playback does not resume, press the play button. If you have a connection problem, turn the earphone or BT on your phone on and off
• Abnormal operation or noise may be caused by nearby radio frequency devices, this does not indicate a malfunction of the device.
• In some cases, the BT function may be limited due to the unique features of your phone.
• If your phone has special applications (such as voice control), your device may respond differently to the instructions.
• When not in use, the radio transmitter part of the modulator can be switched off within a short time, this time the radio speakers hums

MP3, WMA, WAV, FLAC MUSIC PLAYBACK (FROM USB/MICROSD DEVICE)
Carefully insert a USB or microSD device that contains songs and playback will start automatically. Use the buttons next to the microphone or the play-pause ►❚❚buttons to start and the ⏮⏭buttons to select the desired track. You can adjust the volume by pressing and holding the scroll buttons.
• When you receive a call while playing music, it automatically switches to phone mode.
• In music player mode, press and hold (~2sec) the play button to switch between BT and USB/microSD modes.
• Do not remove the memory card or USB device during playback, as this may damage the data.
• Recommended file system: FAT32. Do not use an NTFS formatted memory unit.
• When you insert a memory unit, playback starts from the first song. If you have listened to before, playback from the last track selected will resume even if you turn off the power and remove the device.
• The individual characteristics of the mass storage device may cause a malfunction, this does not indicate the malfunction of the device.
• Do not store different types of files on the memory card other than playable files, as this may slow down or prevent playback.

USB CHARGER OUTPUTS
Two external devices can be charged at the same time. The left USB socket provides 2.4 Ampere high-speed fast charging. The socket on the right can be used for 1.0 Ampere charging. If the charging cable has a lower load capacity, the charging time will increase.
• Observe the parameters of the device to be charged and check the manufacturer's instructions written in its instruction manual. Do not use with a device, which's manufacturer requires otherwise.
• When charging is complete, disconnect the charging cables.
• Built-in protection: against short circuit, overload and overheating. In case of a fault, the charger switches off. Unplug the faulty charging cable and it restarts.

BUILT-IN BATTERY VOLTAGE METER
After plugging in, the display will first show the voltage of the cigarette lighter socket. Shows the vehicle battery voltage (e.g. 12.0 Volts) with the engine stopped. Based on this, the battery charge level and the degree of wear can be estimated. Ideally, this value is above **12 V.** If the vehicle's generator or electrical system is defective, or the battery is old, the value will be lower. In a cold or unused car for a long time, the voltage may drop faster, making it impossible to start the vehicle. In this case, it is advisable to start the engine from time to time for 15-20 minutes to prevent complete discharge.
Start the engine and the instrument should show a value around **14,4 V.** At significantly lower values, the generator will not charge the battery properly, and higher values may overcharge. If you switch on the consumers (radio, lighting, wipers, heating…), the voltage value may change only slightly. An old, worn-out battery cannot be charged properly.
• The voltmeter can increase operational safety • Check the condition of the car battery before starting• Check the charge with the engine running • Prevent starting difficulties in winter or when not in use for a long time• See if your old battery is worn out and needs to be replaced

CLEANING, MAINTENANCE
Keep cigarette lighter, the USB sockets and plugs clean and dry for perfect contact. Use a soft, dry cloth. Do not use cleaning products. Do not spill liquid on or inside the device. It does not require special maintenance, in case of abnormalities turn it off and contact a specialist.

H AUTÓS KIHANGOSÍTÓ ÉS TÖLTŐ

Figyelmeztetések
• A termék használatba vétele előtt, kérjük, olvassa el az alábbi használati utasítást és őrizze is meg. Az eredeti leírás magyar nyelven készült. Ezt a készüléket azok a személyek, akik csökkent fizikai, érzékelési vagy szellemi képességekkel rendelkeznek, vagy akiknek a tapasztalata és a tudása hiányzik, továbbá gyermekek 8 éves kortól csak abban az esetben használhatják, ha az felügyelet mellett történik, vagy a készülék használatára vonatkozó útmutatást kapnak, és megértik a biztonságos használatból eredő veszélyeket. Gyermekek nem játszhatnak a készülékkel. Gyermekek kizárólag felügyelet mellett végezhetik a készülék tisztítását vagy felhasználói karbantartását. Kicsomagolás után győződjön meg róla, hogy a készülék nem sérült meg a szállítás során. Tartsa távol a gyermekeket a csomagolástól, ha az zacskót vagy más veszélyt jelentő összetevőt tartalmaz!
• Vegye figyelembe a töltendő készülék paramétereit és ellenőrizze annak használati utasításában a gyártó előírásait! Ne alkalmazza olyan készülékhez, amely gyártója mást ír elő!
• A motor indítása és leállítása közben ne legyen a töltőhöz készülék csatlakoztatva!
• Használaton kívül távolítsa el a jármű csatlakozó aljzatából!
• Gyenge rádióvétel vagy rövid antenna zavart okozhat a működésben.
• Úgy helyezze el, hogy ne akadályozza a biztonságos vezetésben!
• A balesetveszély elkerülése érdekében ne végezzen beállításokat vezetés közben!
• Óvja portól, párától, folyadéktól, nedvességtől, fagytól és ütődéstől, valamint a közvetlen hő- vagy napsugárzástól! Kizárólag száraz, beltéri körülmények között használható!
• Ügyeljen rá, hogy a nyílásokon át ne kerüljön bele idegen tárgy!
• A különböző audio fájlok hangminősége között különbség lehet azok eltérő paramétereitől adódóan.
• A nem rendeltetésszerű üzembe helyezés vagy szakszerűtlen kezelés a jótállás megszűnését vonja maga után.
• Ha a termék élettartama lejárt, veszélyes hulladéknak minősül. A helyi előírásoknak megfelelően kezelendő.
• A Somogyi Elektronic Kft. igazolja, hogy e készülék megfelel a 2014/53/EU irányelvnek. Az EU Megfelelőségi Nyilatkozat elérhető a következő címen: somogyi@somogyi.hu
• A folyamatos továbbfejlesztések miatt műszaki adat és a design előzetes bejelentés nélkül is
• változhat. Az aktuális használati utasítás letölthető a www.somogyi.hu weboldalról.
• Az esetleges nyomdahibákért felelősséget nem vállalunk, és elnézést kérünk.

ÁRTALMATLANÍTÁS. A hulladékká vált berendezést elkülönítetten gyűjtse, ne dobja a háztartási hulladékba, mert az a környezetre vagy az emberi egészségre veszélyes összetevőket is tartalmazhat! A használt vagy hulladékká vált berendezés térítésmentesen átadható a forgalmazás helyén, illetve valamennyi forgalmazónál, amely a berendezéssel jellegében és funkciójában azonos berendezést értékesít. Elhelyezheti elektronikai hulladék átvételére szakosodott hulladékgyűjtő helyen is. Ezzel Ön védi a környezetet, embertársai és a saját egészségét. Kérdés esetén keresse a helyi hulladékkezelő szervezetet. A vonatkozó jogszabályban előírt, a gyártóra vonatkozó feladatokat vállaljuk, az azokkal kapcsolatban felmerülő költségeket viseljük. Tájékoztatás a hulladékkezelésről: www.somogyi.hu.

AZ ELEMEK, AKKUK ÁRTALMATLANÍTÁSA
Az elemeket/akkukat nem szabad a normál háztartási hulladékkal együtt kezelni. A felhasználó törvényi kötelezettsége, hogy a használt, lemerült elemeket/akkukat lakóhelye gyűjtőhelyén, vagy a kereskedelemben leadja. Így biztosítható, hogy az elemek/akkuk környezetkímélő módon legyenek ártalmatlanítva.

MŰSZERFALRA HELYEZHETŐ, PROFESSZIONÁLIS MIKROFONNAL
• 5in1: BT kihangosító + FM modulátor + dupla USB gyorstöltő + zenelejátszó + akkumulátor Voltmérő • Zene hallgatás és telefonálás az autórádión • Műszerfalra helyezhető, professzionális mikrofon, ~60cm gabalyodásmentes vezetékkel, kontrol gombbal • Telefonbeszélgetés a telefon érintése nélkül • Hívásfogadás, elutasítás, hívószám tárcsázása • Műsorszámok léptetése, zenelejátszó távvezérlése • Hangasszisztens aktiválása (Siri/Google Assistant) • Hívószám hangbemondása (angol) • Dupla USB gyorstöltő: 2,4A + 1,0A • Méri a jármű akkumulátorának feszültségét • Ellenőrizheti az autó-akkumulátor állapotát • 12/24V járművekben használható

ÜZEMBE HELYEZÉS

1. Csatlakoztassa a jármű 12/24V szivargyújtó aljzatába a készüléket úgy, hogy a kijelző jól látható legyen. Behelyezés után már ne próbálja meg forgatni a dugót az aljzatban! Szükség esetén húzza ki és elforgatva állítsa a megfelelő pozícióba, majd dugja ismételten ütközésig az aljzatba.
2. Kapcsolja be az autórádiót, majd keressen rajta egy olyan FM frekvenciát, ahol nem hallható rádióműsor, csak egyenletes súgást hall. Ne az automatikus hangolást, hanem a kézi finomhangolást alkalmazza! Ezt az „üres" frekvenciát rögzítse egy tárhelyre, például az utolsóhoz. A későbbiekben ezt a sorszámot kell kiválasztania az autórádión, ha a BT-FM modulátort akarja hallgatni.
3. Állítsa be ugyanezt a frekvenciát a készüléken, az alábbi módon. Nyomja meg a **CH** gombot, majd ~3 másodpercen belül - az aktuális frekvencia villogása közben - a **léptető gombokkal** keresse meg a kívánt értéket. A hangszórókból hallható zaj megszűnik. Néhány másodperc múlva automatikusan kilép a beállítás módból, és a kiválasztott érték tárolódik.
4. A kijelzőn a készülék bedugását követően rövid ideig a jármű akkumulátorának feszültsége jelenik meg, majd a **BT** felirat, illetve az aktuális frekvencia.
5. A **BT** jelzés villog a kijelzőn, amíg a telefonnal való csatlakoztatás meg nem történik. Utána a frekvencia kijelzés folyamatos.
6. A készüléket ki kell húzni az aljzatból a kikapcsolásához.

A VEZETÉK NÉLKÜLI BT KAPCSOLAT
A készülék párosítható BT protokollal rendelkező más eszközökkel, maximum 10 méter hatótávolságon belül. Ezt követően az autórádió hangszóróin keresztül hallgatható a mobiltelefonon lejátszott zene. A telefonbeszélgetést is az autó hangszóróin hallgathatja. Amikor a **BT** jelzés villog, a párosítandó készülék használati utasításában szereplő módon keresse meg a közelben található BT eszközöket, közöttük ezt a készüléket. Csatlakoztassa egymással a két eszközt, amelyet követően a **BT** jelzés eltűnik és a kijelzőn a frekvencia látható.
• A következő alkalommal már felismeri egymást a két eszköz és automatikusan csatlakoznak egymáshoz. • Egy BT-FM modulátor egyidejűleg egy BT készülékkel párosítható. • Amennyiben a telefon jelszót kér, ezt adja meg „0000" vagy „1234" • Az aktuális hatótávolság függ a másik készüléktől és a környezeti viszonyoktól. • A BT funkció és a termék kompatibilitása függ a mobiltelefontól, ezért működése nem garantálható minden esetben.

VEZETÉK NÉLKÜLI ZENELEJÁTSZÁS
Ha a párosított telefonon elindítja a zenelejátszót, az autórádió hangszóróin keresztül jó minőségben hallgathatja a dalokat. A készülékről vezérelheti a telefont, a gombokat röviden benyomva. Előre-vissza léptetheti a műsorszámokat, hosszan nyomva tartva pedig a hangerőt szabályozhatja velük. A kijelzőn követheti a hangerő aktuális szintjét. A lejátszás gombbal szüneteltetheti, vagy újra indíthatja a lejátszást.
• A hangerőt nem javasolt 4/5 hangerőnél magasabbra, a maximális hangerőre állítani. A túl magas szint torz hangzást okozhat, míg az alacsony nagyobb zajt eredményez! A megfelelő beállítás függ az autórádiótól és a hanganyag minőségétől, annak rögzített hangerejétől és az elkészítésekor használt tömörítő programtól. A hangerőt befolyásolja az autórádió beállítása is.
• A műsorszámok megfelelő kezelhetőségéhez általában lejátszási listát kell létre hozni a zenelejátszó alkalmazásban. Ellenkező esetben a léptető gombok máshogy funkcionálhatnak.

TELEFON HÍVÁSOK FOGADÁSA, INDÍTÁSA
Hívás beérkezésekor, angol hangbemondással elhangzik a hívószám, majd csengőhang szólal meg. Ez akkor hallható az autó hangszóróiból, ha az autórádió a korábban rögzített frekvenciára van kapcsolva - például, mert zenét hallgat a telefonjáról. Amennyiben éppen rádióműsort hallgat - a telefon megszólalásakor -, kapcsolja át a rádiót a korábban kijelölt tárhelyre, az előre rögzített frekvenciára.
A beérkező hívást a kijelzőn **CALL** üzenet és a mikrofon melletti LED villogása is mutatja. A villogó gomb rövid megnyomásával fogadhatja a hívást. Újabb gombnyomással befejezheti a beszélgetést. Dupla gombnyomás visszahívja az utolsó telefonszámot. A partnerét az autó hangszóróin keresztül hallhatja. Ha a beszélgetés befejezése után nem folytatódik a zenelejátszás, nyomja be a lejátszás gombot.
Hívás kezdeményezése: indítson hívást a telefonjával és azt hallgathatja az autó hangszóróin keresztül, befejezheti a BT-FM modulátor mikrofon melletti gombjával.
Vissza hívás kezdeményezése: a gomb dupla benyomása az utolsó hívószámot tárcsázza a híváslistából (a telefon beállításától függően a telefon kezelése is szükséges lehet, pl. 2db SIM kártya esetén)
Válasz bejövő hívásra: nyomja meg a mikrofon melletti világító gombot és a telefon érintése nélkül fogadhatja a hívást
Hívás befejezése: beszélgetés közben nyomja meg ezt a gombot
Bejövő hívás elutasítása: csengetés közben nyomja hosszan (~3 sec) e gombot
Privát módba kapcsolás: beszélgetés közben nyomja hosszan (~3 sec) e gombot
Hangasszisztens aktiválása: tartsa nyomva hosszan (~2 sec) ezt a gombot (Siri/Google Assistant)
• Tartsa szem előtt, hogy a menetzaj, a nyitott ablak és a szellőző ventilátor ronthatja az ön hangjának érthetőségét a beszélgető partnerénél. Beszéljen a mikrofon irányába, aminek öntapadós rögzítő szalagját erősítse a műszerfalra.
• A hívószám bemondása a mobilszolgáltatótól függően érhető el.
• A hangasszisztens rendelkezésre állása a telefon típusától, beállításától és a földrajzi területtől is függ.
• Vissza térve a hatókörbe vagy bekapcsolása után a korábban már párosított és megfelelően csatlakoztatott készülékhez automatikusan újra csatlakozik, ha az bekapcsolva a közelben található.
• A hangerőt és a hangminőséget befolyásolja a külső jelforrás hangerő és hangszín beállítása. Javasolt hangszínszabályozó alkalmazást telepíteni a mobilkészülékre és ízlésének megfelelően személyre szabni a hangzást.
• A névleges hatótávolság 10 méter ideális esetben, nyitott térben, idegen tárgyak vagy személyek jelenléte nélkül, nem mozgó készülékek esetében. Ezt befolyásolják a csatlakoztatott készülékek és a környezet tulajdonságai (pl. falak, emberi testek, más elektromos készülékek…).
• Ha eltávolodik a csatlakoztatott készüléktől, a kapcsolat megszakad. Ismét a közelébe visszatérve automatikusan újra csatlakozik. Ha nem folytatódik a zenelejátszás, nyomja meg a lejátszás gombot. Csatlakozási probléma esetén kapcsolja be és ki a készüléket vagy a BT funkciót a telefonon.
• Rendellenes működést, zajt okozhatnak a közelben működő rádiófrekvenciás készülékek, ez nem utal a készülék meghibásodására!
• Esetenként korlátozottan működhet a BT funkció a telefon egyedi sajátosságainak következtében.
• Ha a telefonon speciális alkalmazások találhatók (pl. hangvezérlés), előfordulhat, hogy az eltérően reagál a készülék utasításaira.
• Használaton kívül, rövid időn belül kikapcsolhat a modulátor rádióadó része, a rádió hangszórói ekkor súgnak.

MP3, WMA, WAV, FLAC ZENELEJÁTSZÁS (USB/MICROSD ESZKÖZRŐL)
Helyezzen be óvatosan egy dalokat tartalmazó USB vagy microSD eszközt és a lejátszás automatikusan megkezdődik. A mikrofon melletti és a lejátszás-szünet ►❚❚ gombokkal indíthatja és a léptetés ⏮⏭ gombokkal kiválaszthatja a kívánt műsorszámot. A léptető gombok nyomva tartásával a hangerő szabályozható.
• Zenelejátszás közben beérkező hívás esetén automatikusan átkapcsol telefon módba.
• Zenelejátszó módban hosszan (~2sec) nyomva a lejátszás gombot, átkapcsol BT és USB/microSD módok között
• Lejátszás közben ne távolítsa el a memóriakártyát vagy USB eszközt, mert az adatok sérülését okozhatja!
• A javasolt fájlrendszer: FAT32. Ne alkalmazzon NTFS formattálású memóriaegységet!
• A memória egység behelyezésekor az első daltól indul a lejátszás. Ha előzőleg már hallgatta, akkor az utoljára kiválasztott műsorszámtól folytatódik a lejátszás akkor is, ha közben kikapcsolta a készüléket és eltávolította az eszközt.
• Rendellenes működést okozhatnak a háttértároló egyedi jellemzői, ez nem utal a készülék meghibásodására!
• A lejátszható fájlokon kívül ne tároljon más típusú fájlokat a memóriakártyán, mert az lelassíthatja, akadályozhatja a lejátszást.

USB TÖLTŐ KIMENETEK
Egyidejűleg két külső eszköz tölthető. A bal oldali USB aljzat 2,4 Amper nagyáramú gyorstöltést biztosít. A jobb oldali aljzat 1,0 Amper töltésre használható. Ha a töltőkábel kisebb terhelhetőségű, akkor a töltési idő nő!
• Vegye figyelembe a töltendő készülékek paramétereit és ellenőrizze azok használati utasításában a gyártó előírásait! Ne alkalmazza olyan készülékhez, amely gyártója mást ír elő!
• A töltés befejezése után, húzza ki a töltő kábeleket!
• Beépített védelem: rövidzár, túlterhelés és túlmelegedés ellen. Rendellenesség esetén a töltő lekapcsol. Húzza ki a hibás töltőkábelt, majd újra indul.

BEÉPÍTETT AKKUMULÁTOR-FESZÜLTSÉG MÉRŐ
A bedugást követően a kijelzőn először a szivargyújtó aljzat feszültsége látható. Álló motornál a jármű akkumulátorának feszültségét mutatja (pl. 12,0 Volt). Ez alapján meg lehet becsülni az akkumulátor töltöttségi szintjét és elhasználódásának fokát. Ideális esetben ez az érték **12 V** feletti. Ha a jármű generátora vagy elektromos rendszere nem megfelelő, esetleg öreg az akkumulátor, akkor az érték alacsonyabb lesz. Hidegben, illetve hosszabb ideig nem használt autónál gyorsabban lecsökkenhet a feszültség, ami lehetetlenné teszi a jármű elindítását. Ilyen esetben célszerű időnként 15-20 percre beindítani a motort, hogy megelőzzük a teljes lemerülést.
Indítsa el a motort és a műszernek **14,4 V** körüli értéket kell mutatnia. Lényegesen kisebb érték esetén a generátor nem tölti megfelelően az akkumulátort, a nagyobb érték pedig túltöltést jelenthet. Ha bekapcsolja a fogyasztókat (rádió, világítás, ablaktörlő, fűtés…) a feszültségérték csak kismértékben változhat. A régi, elhasználódott akkumulátor nem tölthető megfelelően.
• A Voltmérő segítségével növelhető az üzembiztonság • Indítás előtt ellenőrizheti az autó-akkumulátor állapotát • Járó motornál ellenőrizheti a töltést • Megelőzheti az indítási nehézségeket télen vagy hosszabb ideig használaton kívüli járműnél • Láthatja, ha régi akkumulátora elhasználódott és cserére szorul

TISZTÍTÁS, KARBANTARTÁS
Tartsa tisztán és szárazon a cigarettagyújtó és USB aljzatokat és a dugót a tökéletes kontaktus érdekében! Használjon puha, száraz törlőkendőt. Tilos tisztítószereket alkalmazni! Ne kerüljön folyadék a készülékre vagy annak belsejébe! Speciális karbantartást nem igényel, rendellenesség esetén kapcsolja ki és forduljon szakemberhez!

SK HEADSET A NABÍJAČKA DO AUTA

UPOZORNENIA
• Pred použitím výrobku si pozorne prečítajte tento návod na použitie a starostlivo si ho uschovajte. Tento návod je preklad originálneho návodu.
• Spotrebič nie je určený na používanie osobami so zníženými fyzickými, zmyslovými alebo mentálnymi schopnosťami, alebo s nedostatkom skúseností a vedomostí, vrátane deti od 8 rokov, používať ho môžu len pokiaľ im osoba zodpovedá za ich bezpečnosť, poskytuje dohľad alebo ich poučí o používaní spotrebiča a pochopia nebezpečenstvá pri používaní výrobku. Deti by mali byť pod dohľadom, aby sa so spotrebičom nehrali. Čistenie alebo údržbu výrobku môžu vykonať deti len pod dohľadom.
• Po rozbalení výrobku skontrolujte, či sa výrobok počas prepravy nepoškodil. Nedávajte deťom balenie výrobku, keď obsahuje sáčok alebo iný nebezpečný komponent!

• Berte do úvahy parametre prístroja, ktorý chcete nabíjať! Skontrolujte návod na použitie zariadenia, ktorý chcete nabíjať! Nepoužívajte pri takých zariadeniach, ktorých výrobca odporúča v návode iný postup nabíjania!
• Počas štartovania a vypnutia motora odpojte zariadenia z nabíjačky!
• Keď prístroj nepoužívate, odpojte od pripojovacej zásuvky vozidla!
• Slabý príjem alebo krátka anténa môže spôsobiť poruchu v prevádzke.
• Prístroj umiestnite tak, aby neprekážal pri bezpečnom riadení vozidla!
• V záujme vyhnúť sa nebezpečenstva nehody nevykonávajte nastavovanie prístroja počas riadenia vozidla!
• Chráňte pred prachom, parou, tekutinou, vlhkosťou, mrazom, nárazom, pred priamym slnečným a tepelným žiarením! Len na vnútorné použitie!
• Dbajte na to, aby sa cez otvory nedostal do prístroja cudzí predmet!
• Hlasitosť a kvalita rôznych audio súborov môže byť rozdielna kvôli ich rozdielnych parametrov.
• Záruka sa nevzťahuje na chyby zapríčinené nesprávnym, neodborným použitím.
• Po uplynutí jeho životnosti prístroj sa stane nebezpečným odpadom. Postupujte podľa miestnych predpisov.
• Somogyi Elektronic Slovensko s.r.o potvrdzuje, že rádioprijímač je v súlade so smernicou 2014/53/EU. Celý text vyhlásenia o zhode EU je dostupný na adrese: somogyislovensko@somogyi.sk
• Výrobca si vyhradzuje právo zmeniť technické parametre a dizajn výrobku kedykoľvek bez predchádzajúceho upozornenia. Aktuálny návod na použitie si môžete stiahnuť z webovej stránky www.somogyi.sk.
• Za prípadné chyby v tlači nezodpovedáme a ospravedlňujeme sa za ne.

ZNEHODNOCOVANIE Výrobok nevyhadzujte do bežného domového odpadu, separujte oddelene, lebo môže obsahovať súčiastky nebezpečné na životné prostredie alebo aj na ľudské zdravie! Za účelom správnej likvidácie výrobku odovzdajte ho na mieste predaja, kde bude prijatý zdarma, respektíve u predajcu, ktorý predáva identický výrobok vzhľadom na jeho ráz a funkciu. Výrobok môžete odovzdať aj miestnej organizácii zaoberajúcej sa likvidáciou elektroodbadu. Tým chránite životné prostredie, ľudské a teda aj vlastné zdravie. Prípadné otázky Vám zodpovie Váš predajca alebo miestna organizácia zaoberajúca sa likvidáciou elektroodpadu.

NEHODNOCOVANIE BATÉRIÍ A AKUMULÁTOROV
Batérie / akumulátory nesmiete vyhodiť do komunálneho odpadu. Užívateľ je povinný odovzdať použité batérie / akumulátory do zberu pre elektrický odpad v mieste bydliska alebo v obchodoch. Touto činnosťou chránite životné prostredie, zdravie ľudí okolo Vás a Vaše zdravie.

MOŽNOSŤ UMIESTNIŤ NA PALUBNÚ DOSKU, S PROFESIONÁLNYM MIKROFÓNOM
● 5in1: BT headset + FM modulátor + dvojitá USB rýchlonabíjačka + prehrávač hudby + Voltmeter akumulátora ● Počúvanie hudby a telefonovanie cez autorádio ● Možnosť umiestniť na palubnú dosku, profesionálny mikrofón, ~60 cm kábel, ktorý sa nezamotáva, s kontrolným tlačidlom ● Telefonický hovor bez dotknutia sa telefónu ● Príjem, odmietnutie hovoru a opätovné volanie volajúceho ● Krokovanie skladieb, diaľkové ovládanie prehrávača hudby ● Aktivovanie zvukového asistenta (Siri/Google Assistant) ● Zvukové hlásenie volajúceho čísla (v anglickom jazyku) ● Dvojitá USB rýchlonabíjačka: 2,4A + 1,0A ● Meria napätie akumulátora vozidla ● Môžete skontrolovať stav akumulátora vozidla ● Použitie v 12-24 V vozidlách

UVEDENIE DO PREVÁDZKY
1. Prístroj pripojte do 12 alebo 24 V zásuvky autozapaľovača tak, aby ste displej dobre videli. Po pripojení už neskúšajte otáčať vidlicu v zásuvke! V prípade potreby vytiahnite a otočte do správnej pozície, potom pripojte opäť do zásuvky.
2. Zapnite autorádio a nastavte na ňom voľnú FM frekvenciu, kde nie je vysielanie, len slabý šum. Nepoužívajte automatické ladenie, voľnú frekvenciu vyhľadávajte manuálnym ladením! Túto „voľnú" frekvenciu uložte do pamäte autorádia, napríklad k poslednej stanici. Pri ďalšom používaní BT - FM modulátora vždy zvoľte túto predvoľbu frekvencie.
3. Na FM modulátore nastavte rovnakú frekvenciu podľa ďalšieho opisu. Stlačte tlačidlo **CH**, potom do ~3 sekúnd – počas blikania aktuálnej frekvencie – pomocou **krokovacích tlačidie**l vyhľadajte želanú hodnotu. Šum z reproduktorov sa stíši. O niekoľko sekúnd automaticky vystúpi z režimu nastavenia a zvolená hodnota sa uloží.
4. Po pripojení na displeji sa na krátky čas zobrazí napätie akumulátora vozidla, potom nápis **BT**, resp. aktuálna frekvencia.
5. Na displeji označenie **BT** bliká, kým sa nepripojí k telefónu. Potom zobrazenie frekvencie bude priebežné.
6. Pre vypnutie prístroj treba vytiahnuť zo zásuvky.

BEZDRÔTOVÉ BT SPOJENIE
Prístroj sa môže spojiť s inými zariadeniami, ktoré komunikujú podľa protokolu BT, v dosahu max. 10 metrov. Potom môžete počúvať cez reproduktory autorádia hudbu z mobilného telefónu. Cez reproduktory autorádia môžete počúvať aj telefonický hovor. Keď označenie BT bliká, podľa návodu na použite spárovaného prístroja vyhľadajte zariadenia s BT v blízkosti, medzi nimi aj toto zariadenie. Spojte tieto dva prístroje, potom označenie BT zmizne a na displeji sa zobrazí frekvencia.

• Pri ďalšej príležitosti, keď sú spárované prístroje v dosahu, sa automaticky spoja. • Jeden BT - FM modulátor je možné spárovať s jedným zariadením s BT. • V prípade, že mobilné zariadenie vyžaduje tajný kód, zadajte heslo „0000" alebo „1234". • Aktuálny dosah závisí od druhého zariadenia a aj od podmienok prostredia. • BT funkcia a kompatibilita výrobku závisí od mobilného telefónu, preto nemôžeme garantovať jeho prevádzku v každom prípade.

BEZDRÔTOVÉ PREHRÁVANIE HUDBY
Keď na spárovanom telefóne spustíte prehrávač hudby, cez autoreproduktory môžete počúvať hudbu v dobrej kvalite. Z prístroja môžete ovládať telefón, krátkym stlačením tlačidiel. Pomocou tlačidiel dopredu-dozadu môžete krokovať skladby, ich dlhším stlačením môžete regulovať hlasitosť. Na displeji môžete sledovať aktuálny stupeň hlasitosti. Tlačidlom prehrávania môžete prerušiť alebo znovu spustiť prehrávanie.
• Neodporúča sa nastaviť hlasitosť vyššie ako 4/5, na maximálnu hlasitosť. Príliš vysoká úroveň spôsobuje skreslený zvuk, nízka úroveň môže spôsobiť väčší šum! Vhodné nastavenie závisí od autorádia a kvality zvukového záznamu, od jeho hlasitosti a komprimovacieho programu. Hlasitosť ovplyvňuje aj nastavenie autorádia.
• Pre správne ovládanie skladieb obyčajne treba vytvoriť zoznam prehrávania v aplikácii prehrávača hudby. V opačnom prípade krokovacie tlačidlá môžu fungovať inak.

PRIJATIE TELEFONICKÉHO HOVORU, VOLANIE
Keď máte telefonický hovor, tak telefónne číslo volajúceho ohlási zvukové hlásenie v anglickom jazyku, potom sa ozve zvonenie. Zvonenie počujete z autoreproduktorov, keď autorádio je nastavené a predtým už uloženú frekvenciu – napr. lebo počúvate hudbu z telefónu. Keď práve počúvate rozhlasovú stanicu – pri zvonení telefónu -, prepnite rádio na dané uložené miesto, frekvenciu.
Prichádzajúci hovor označuje na displeji nápis **CALL** a blikanie LED vedľa mikrofónu. Hovor môžete prijať krátkym stlačením blikajúceho tlačidla. Ďalším stlačením tlačidla môžete hovor ukončiť. Dvojitým stlačením môžete zavolať späť posledné telefónne číslo. Váš partner počujete cez autoreproduktory Keď po ukončení nepokračuje prehrávanie hudby, stlačte otočný gombík.
Začatie volania: s telefónom spustite hovor a môžete volanie počúvať cez autoreproduktory, hovor môžete ukončiť tlačidlom BT-FM modulátora.
Volanie posledného čísla: dvojitým stlačením tlačidla volá posledné telefónne číslo zo zoznamu volaní (podľa nastavenia telefónu môže byť potrebné aj ovládanie telefónu, napr. v prípade 2 ks SIM karty)
Odpoveď na prichádzajúci hovor: stlačte svietiace tlačidlo vedľa mikrofónu a bez dotknutia sa telefónu môžete prijať hovor
Ukončenie hovoru: počas hovoru stlačte tlačidlo
Odmietnutie hovoru: počas zvonenia stlačte dlhšie (~3 sec) tlačidlo
Privátny režim: počas hovoru stlačte dlhšie (~3 sec) tlačidlo
Aktivovanie zvukového asistenta: stlačte dlhšie (~2 sec) toto tlačidlo (Siri/Google Assistant)
• Berte do úvahy, že hluk počas jazdy, pri otvorenom okne a hluk ventilátora môže zhoršiť kvalitu Vášho hlasu. Hovorte do smeru mikrofónu, jeho samolepiaci upevňovací pásik upevnite na palubnú dosku.
• Zvukové hlásenie volajúceho čísla je dostupné podľa mobilného operátora.
• Dostupnosť zvukového asistenta závisí od typu, nastavenia telefónu a zemepisnej oblasti.
• Po vrátení sa do dosahu sa automaticky znovu pripojí k zariadeniu, s ktorým už bol skoršie spárovaný a úspešne spojený a keď je toto zariadenie zapnutý v blízkosti prístroja.
• Kvalitu zvuku a hlasitosť výrazne ovplyvňuje kvalita zvuku pripojeného prístroja. Odporúčame nainštalovať a používať aplikáciu na reguláciu zvuku podľa individuálnych požiadaviek.
• Menovitý dosah v ideálnom prípade je 10 m, v otvorenom teréne, bez cudzích predmetov a osôb, pri nepohybujúcom sa prístroji. Ovplyvňujú to charakteristiky pripojených prístrojov a prostredie (napr. steny, ľudské telá, ostatné elektronické prístroje…).
• Keď sa oddialite od pripojeného prístroja, spojenie sa preruší. Po vrátení sa do dosahu sa automaticky znovu pripojí. Keď nepokračuje prehrávanie hudby, stlačte tlačidlo prehrávania. V prípade problému s pripojením za- a vypnite prístroj alebo BT funkciu na telefóne.
• Rádiofrekvenčné prístroje v blízkosti môžu spôsobiť poruchu prevádzky alebo šum, ktoré neukazujú na chyby prístroja!
• V určitých prípadoch funkcia BT môže fungovať obmedzene v dôsledku individuálnych charakteristík telefónu.
• Keď na telefóne sú špeciálne aplikácie (napr. zvukové ovládanie), môže sa stať, že telefón reaguje inak na pokyny prístroja.
• Stlačenie tlačidla slúchadiel môže spustiť individuálne funkcie na telefóne v závislosti od jeho nastavenia.

MP3, WMA, WAV, FLAC PREHRÁVANIE HUDBY (Z USB/MICROSD NOSIČA)
Opatrne vložte USB alebo microSD nosič so skladbami a prehrávanie sa automaticky spustí. Pomocou tlačidla vedľa mikrofónu a tlačidlom prehrávania ►❚❚ môžete spustiť a tlačidlami krokovania ⏮⏭ môžete vybrať skladbu. Podržaním krokovacích tlačidiel môžete regulovať hlasitosť.
• Keď pri prehrávaní hudby dostanete prichádzajúci hovor, automaticky sa prepne do režimu telefónu.
• V režime prehrávania hudby dlhším podržaním (~2sec) tlačidla prehrávania, prepína medzi režimom BT a USB/microSD.
• Počas prehrávania nevyberajte pamäťovú kartu alebo USB z prístroja, dáta by sa mohli poškodiť!
• Odporúčaný systém súborov karty: FAT32. Nepoužívajte pamäťové jednotky naformátované na NTFS systém!
• Po vložení pamäte sa prehrávanie začne prvou skladbou. Ak ste ju už počúvali, a medzitým ste pamäť neodstránili z prístroja, prehrávanie pokračuje od naposledy vybratou skladbou, aj v prípade, ak prístroj bol medzitým vypnutý alebo karta odstránená.
• Individuálne vlastnosti pamäťových nosičov môžu zapríčiniť nezvyčajnú činnosť zariadenia, ktorá neukazuje na chyby prístroja!
• Na pamäťové médium neukladajte iné typy súborov, ako podporované, môžu spomaliť alebo prekážať prehrávanie.

USB NABÍJACIE VÝSTUPY
Môžete nabíjať naraz 2 vonkajšie prístroje. USB zásuvka na ľavej strane zabezpečí 2,4 A rýchlonabíjanie. Zásuvka na pravej strane môžete používať na nabíjanie pri 1,0 A. Keď nabíjací kábel má nižšiu zaťažiteľnosť, tak čas nabíjania sa predlžuje!
• Berte do úvahy parametre nabíjaného prístroj a skontrolujte predpisy výrobcu v ich návode na použitie! Nepoužívajte s takým prístrojom, pri ktorých to výrobca neodporúča!
• Po ukončení nabíjania vytiahnite nabíjacie káble!
• Zabudovaná ochrana: proti skratu, preťaženiu a prehriatiu. V prípade poruchy nabíjačka sa odpojí. Chybný nabíjací kábel vytiahnite, potom sa reštartuje.

ZABUDOVANÝ VOLTMETER AKUMULÁTORA
Po zapojení na displeji najprv sa zobrazí napätie zásuvky autozapaľovača. Pri vypnutom motore zobrazuje napätie akumulátora vozidla (napr. 12,0 V). Podľa toho viete odhadnúť úroveň nabitia a stupeň opotrebenia akumulátora. V ideálnom prípade táto hodnota je vždy vyššia ako **12 V**. Keď generátor alebo elektrický systém vozidla nie je v poriadku, alebo akumulátor je opotrebovaný, tak hodnota bude nižšia. V chladnom počasí, resp. keď vozidlo dlhší čas nepoužívate, napätie môže klesnúť rýchlejšie a môže sa stať, že vozidlo sa nenaštartuje. V takomto prípade odporúčame občas naštartovať motor na 15 - 20 minút, aby ste predišli úplnému vybitiu.
Naštartujte motor a prístroj musí ukazovať hodnotu okolo **14,4 V**. V prípade oveľa nižšej hodnoty generátor nenabíja správne akumulátor, vyššia hodnota zase znamená nadbitie. Keď zapnete spotrebiče (rádio, svietidlo, stierače, vykurovanie…) hodnota napätia sa môže zmeniť len v malej miere. Starý, opotrebovaný akumulátor sa nedá správne nabiť.
• Pomocou voltmetra sa zvyšuje bezpečnosť prevádzky. • Pred naštartovaním môžete skontrolovať stav akumulátora vozidla. • Pri naštartovanom motore môžete skontrolovať nabíjanie. • Môžete tak predísť ťažkostiam naštartovania vozidla počas zimy alebo po dlhšom čase mimo prevádzky. • Môžete vidieť, keď akumulátor vozidla je opotrebovaný a bude potrebná výmena.

ČISTENIE, ÚDRŽBA
V záujme dokonalého kontaktu zásuvku a zástrčku elektrického zapaľovača a USB zásuvky udržiavajte vždy čisté a suché! Na čistenie prístroja používajte mäkkú suchú utierku. Nepoužívajte čistiace prostriedky! Dbajte na to, aby sa do vnútra prístroja a na prípojky nedostala voda! Nevyžaduje špeciálnu údržbu, pri akejkoľvek poruche okamžite odpojte prístroj od elektrickej siete a obráťte sa na odborníka!

(RO) DIFUZOR AUTO ȘI ÎNCĂRCĂTOR

ATENȚIONĂRI
• Înainte de punerea în funcțiune, vă rugăm citiți instrucţiunile de utilizare şi păstraţi-le într-un loc accesibil. Manualul original a fost redactat în limba maghiară. Acest aparat nu este destinat utilizării de către persoane cu capacităţi fizice, senzoriale sau mentale diminuate, ori de către persoane care nu au experienţă sau cunoştinţe suficiente (inclusiv copii); copiii peste 8 ani pot utiliza aparatul în cazul în care sunt supravegheaţi de către o persoană care răspunde de siguranţa lor, sau sunt informaţi cu privire la funcţionarea aparatului în condiţii de siguranţă şi au înţeles ce pericole pot rezulta din utilizarea necorespunzătoare. Nu lăsaţi copii să se joace cu aparatul. Curăţarea și întreţineera produsului de către este permisă doar cu supravegherea unui adult. După despachetare asiguraţi-vă că produsul nu s-a deteriorat în timpul transportului. Ţineţi copii departe de ambalaje, mai ales dacă acestea conţin pungi sau alte componente cu potenţial periculos!
• Să aveți în vedere parametrii aparatului pe care doriți să-l încărcați și verificați recomandările producătorului din manualul acestuia! Nu utilizați la aparate a căror producător dispune altceva!
• Nu conectați echipamente de produs în timp ce opriți sau porniți motorul vehiculului!
• Dacă nu-l utilizați, îndepărtați-l din soclul vehiculului!
• O recepție radio slabă sau antena scurtă pot deranja funcționarea.
• Așezați-l în așa fel, încât să nu vă deranjeze în timp ce conduceți!
• Pentru a evita pericolul de accidente, nu manevrați în timp ce conduceți!
• Protejați aparatul de praf, aburi, lichide, umezeală, îngheț și lovituri, respectiv de radiații directe termice și solare! Poate fi utilizat doar în interior, în mediu uscat!
• Aveți grijă ca prin orificii să nu ajungă obiecte străine în interior!
• Diferențele la calitatea sonoră a diferitelor fișiere audio pot fi rezultatul parametrilor diferiți.
• Defecțiunile cauzate de instalarea neglijentă sau de utilizarea iresponsabilă nu sunt acoperite de garanție.
• Dacă produsul a ajuns la finalul duratei de viață se va considera deșeu periculos. Eliminați în conformitate cu legile locale.
• Somogyi Elektronic Kft. declară că produsul de tip radio este conform cu cerințele directivei 2014/53/EU. Textul integral al declarației de conformitate UE se poate solicita de pe adresa: office@somogyi.ro
• Datorită îmbunătăţirii continue a produselor, unele date tehnice şi de design pot fi modificate fără o înştiinţare prealabilă. Actualul manual se poate descărca de pe pagina www.somogyi.ro.
• Nu ne asumăm răspunderea pentru eventualele greşeli tipografice şi ne cerem scuze pentru acestea.

ELIMINARE Colectaţi în mod separat echipamentul devenit deşeu, nu-l aruncaţi în gunoiul menajer, pentru că echipamentul poate conţine şi componente periculoase pentru mediul înconjurător sau pentru sănătatea omului! Echipamentul uzat sau devenit deşeu poate fi predat nerambursabil la locul de vânzare al acestuia sau la toţi distribuitorii care au pus în circulaţie produse cu caracteristici şi funcţionalităţi similare. Poate fi de asemenea predat la punctele de colectare specializate în recuperarea deşeurilor electronice.Prin aceasta protejaţi mediul înconjurător, sănătatea Dumneavoastră şi a semenilor. În cazul în care aveţi întrebări, vă rugăm să luaţi legătura cu organizaţiile locale de tratare a deşeurilor. Ne asumăm obligațiile prevederilor legale privind producătorii și suportăm cheltuielile legate de aceste obligaţii.

TRATAREA BATERIILOR, ACUMULATORILOR
Bateriile şi acumulatorii nu pot fi trataţi împreună cu deşeurile menajere. Utilizatorul are obligaţia legală de a preda bateriile / acumulatorii uzaţi sau epuizaţi la punctele de colectare sau în comerţ. Acest lucru asigură faptul că bateriile / acumulatorii vor fi trataţi în mod ecologic.

CU AȘEZARE PE BORD ȘI MICROFON PROFESIONAL
• 5in1: difuzor BT + modulator FM + încărcător rapid USB dublu + player muzică + voltmetru acumulator auto • ascultarea muzicii și convorbiri telefonice prin radioul auto • cu așezare pe bord, microfon profesional, cablu ~60 cm fără încâlcire, buton control • convorbiri telefonice fără atingerea telefonului • preluare-, respingere-, inițiere apel • pas între melodii, control player de muzică de la distanță • activare asistent vocal (Siri/Google Assistant) • anunțul vocal al numărului apelant (în engleză) • încărcător rapid USB dublu: 2,4A + 1,0A • măsoară tensiunea acumulatorului auto • puteți verifica starea acumulatorului auto • utilizare în vehicule de 12/24V

PUNEREA ÎN FUNCȚIUNE
1. Conectați aparatul în priza de brichetă de 12/24V din vehicul în așa fel, încât să vedeți bine ecranul. După introducerea în priză nu încercați să-l rotiți în priza de brichetă! Dacă este necesar, scoateți-l și rotiți-l în poziția corectă și abia apoi reintroduceți în priză, până la blocare.
2. Porniți radioul din mașină și căutați o frecvență liberă, fără emisiune, dar cu sunet constant. Utilizați căutarea manuală fină, nu cea automată! Salvați această frecvență „goală" pe un loc de memorie, de exemplu pe ultimul. Ulterior trebuie să selectați această frecvență, dacă vreți să utilizați modulatorul FM-BT.
3. Setați aceeași frecvență și pe aparat după cum vă prezentăm mai jos. Apăsați butonul **CH**, apoi în decurs de ~3 secunde – în timp ce clipește frecvența actuală – căutați valoarea dorită cu **butoanele de pas.** Zgomotul din difuzoare se va opri. Aparatul va ieși după câteva secunde din modul de setări și frecvența selectată se salvează.
4. Pe ecran, imediat după conectarea aparatului în priza de brichetă se va afișa tensiunea din acumulator, apoi textul **BT** și frecvența actuală.
5. Indicatorul **BT** clipește pe ecran până se realizează conexiunea cu telefonul. După acesta afișarea frecvenței este constantă.
6. Pentru a-l opri, aparatul trebuie îndepărtat din priza de brichetă.

CONEXIUNEA BT FĂRĂ FIR
Aparatul se poate conecta cu diverse echipamente care utilizează protocolul de comunicare fără fir prin BT, pe o rază de maxim 10 metri. Astfel puteţi asculta prin radioul auto muzica redată pe telefonul mobil. Convorbirea telefonică deasemenea se va auzi prin difuzoarele mașinii. Când indicatorul BT clipește, căutați echipamentele BT din apropiere urmând instrucțiunile acestuia, printre care și acest aparat. Conectați cele două echipamente, după care indicatorul **BT** dispare de pe ecran și se va afișa frecvența.
• La următoarea utilizare echipamentele se recunosc și se conectează automat. • Un modulator FM-BT poate fi conectat deodată doar cu un echipament BT. • Dacă telefonul cere o parolă, introduceți „0000" sau „1234" • Raza actuală de acțiune depinde de echipamentul conectat și de condițiile de mediu. • Funcția BT și compatibilitatea aparatului depinde de telefonul mobil, astfel nu putem garanta funcționarea în toate cazurile.

REDARE MUZICĂ FĂRĂ FIR
Dacă porniți player-ul de pe telefonul mobil, veți putea asculta muzica direct pe difuzoarele mașinii. Puteți controla telefonul direct de pe aparat, apăsând scurt butoanele. Puteți schimba pe melodia anterioară-următoare, iar apăsând lung reglați volumul. Pe ecran puteți verifica valoarea actuală a volumului. Cu butonul de redare puteți porni sau opri temporar (pauză) redarea.

• Nu recomandăm să setați volumul la maxim, adică mai mare 4/5. Un volum prea mare va rezulta un sunet distorsionat, pe când unul prea mic zgomote! Setarea potrivită depinde de radioul auto și de calitatea materialului audio, volumul acestuia și programul utilizat pentru compresie. Volumul este influențat de setările radioului auto.
• Pentru a putea manevra corect melodiile, de obicei trebuie să realizați o listă de redare în aplicație. În caz contrar butoanele de pas pot funcționa diferit.

PRELUARE-, INIȚIERE APEL TELEFONIC
La un apel, se va auzi anunțul vocal în engleză cu numărul apelant, după care se va auzi tonul. Acesta se aude în difuzoarele mașinii, dacă radioul auto este setat pe frecvența salvată anterior pentru comunicarea cu acest aparat – de ex. pentru că ascultați muzică de pe telefon. Dacă în timpul unui apel de intrare ascultați un post radio – când telefonul începe să sune – schimbați frecvența pe cea salvată anterior pentru comunicare.
Apelul este indicat de afișarea mesajului **CALL** pe ecran, respectiv de clipirea LED-ului de lângă microfon. Apelul poate fi preluat dacă apăsați scurt butonul care clipește. Încheiați convorbirea prin o nouă apăsare a butonului. Apăsarea dublă a butonului va iniția reapelarea ultimului număr. Veți auzi vocea partenerul de convorbire prin difuzoarele vehiculului. Dacă după încheierea apelului nu se reia automat redarea muzicii, apăsați butonul de redare.
Inițierea unui apel: inițiați un apel de pe telefon și veți auzi convorbirea prin difuzoarele mașinii, apoi încheiați cu butonul aflat lângă microfonul modulatorului FM-BT.
Inițierea unei reapelări: apăsând butonul de două ori va iniția reapelarea ultimului număr din lista de apeluri (în funcție de setările telefonului poate fi necesară și manevrarea telefonului, de ex. în cazul unui aparat dual-SIM)
Răspuns la un apel: apăsați butonul iluminat de lângă microfon și astfel puteți prelua apelul, fără atingerea telefonului
Încheierea unui apel: apăsați butonul în timpul convorbirii
Respingerea unui apel: în timp ce se aude tonul de sonerie, apăsați lung butonul (~3 sec)
Cuplare în mod privat: în timpul unei convorbiri apăsați lung butonul (~3 sec)
Activare asistent vocal: țineți apăsat lung butonul (~2 sec) (Siri/Google Assistant)
• Să aveți în vedere că zgomotul din trafic, geamul deschis și ventilatorul de aerisire pot deteriora calitatea la care se aude vocea Dvs. Încercați să vorbiți în direcția microfonului, care se poate prinde de bord cu bandă dublu adezivă.
• Anunțul vocal al numărului apelant depinde de operatorul de servicii mobile.
• Asistentul vocal depinde de tipul telefonului, de setările acestuia și de locația geografică.
• La revenirea în raza de acțiune sau după pornire, aparatul se reconectează automat de echipamentul cu care a fost anterior conectat corect, dacă acesta se află în apropiere și este pornit.
• Volumul și calitatea sunetului sunt influențate de setarea potențiometrului și de ton de pe echipamentul conectat. Recomandăm instalarea unei aplicații egalizator pe telefonul mobil, pentru a vă seta sunetul după preferințele proprii.
• Raza nominală de acțiune, în caz ideal este de 10 metri, pe teren deschis, fără prezența unor persoane sau obiecte străine și fără echiapmente mobile. Acesta este influențat de echipamentele conectate și de condițiile de mediu (de ex. pereți, corpuri umane, alte echipamente electrice…).
• Dacă vă îndepărtați de aparatul conectat, conexiunea se întrerupe. La apropiere se va reconecta automat. Dacă redarea muzicii nu se reia, apăsați butonul de pe cască sau butonul rotativ. În cazul unor probleme de conectare opriți și reporniți casca sau funcția BT pe telefon.
• Datorită aparatelor radio din apropiere se pot crea zgomote sau o funcționare defectuoasă, care nu indică defectarea aparatului!
• Datorită caracteristicilor individuale ale telefonului pot apărea limitări la funcția BT.
• Dacă pe telefon sunt instalate aplicații speciale (de ex. egalizator), aparatul poate reacționa diferit la anumite comenzi ale produsului.
• Dacă nu este utilizat, partea de radio al modulatorului se oprește în scurt timp, iar difuzoarele radioului auto vor emite un zgomot.

REDARE MP3, WMA, WAV, FLAC (DE PE SURSE USB/MICROSD)
Introduceți o sursă de memorie USB sau microSD cu muzică și redarea va începe automat. Puteți porni sau opri temporar redarea apăsând butoanele ►❚❚ de lângă microfon, iar cu butoanele de pas ⏮⏭ puteți selecta melodia dorită. Ținând apăsat butoanele de pas, puteți regla volumul.
• În timpul redării de muzică, la un apel va comuta automat în mod telefon.
• În mod de redare, dacă apăsați lung (~2sec) butonul de redare, aparatul va comuta între modurile BT și USB/microSD.
• Pentru a evita deteriorarea datelor, nu îndepărtați sursa de memorie USB sau cartela în timp ce se redă muzică de pe acesta!
• Sistemul de fișiere recomandat: FAT32. Nu utilizați surse de memorie formatate prin NTFS!
• La conectarea unei surse de memorie, redarea începe de la prima melodie. Dacă ați mai utilizat anterior sursa conectată, redarea va continua de la ultima melodie ascultată, chiar dacă între timp ați oprit aparatul și ați îndepărtat sursa de memorie.
• Caracteristicile individuale ale surselor de memorie pot determina o funcționare defectuoasă, care însă nu indică deteriorarea aparatului!
• Nu depozitați pe sursele de memorie alte date decât fișiere care se pot reda, deoarece pot încetini sau îngreuna redarea.

IEȘIRI DE ÎNCĂRCARE USB
Puteți încărca simultan două echipamente. Soclul USB din stânga asigură o încărcare rapidă la 2,4 Amperi. Soclul din dreapta se poate utiliza la încărcare cu 1,0 Amper. În cazul în care cablul de încărcare are sarcină mai mică, timpul de încărcare va crește!
• Să aveți în vedere parametrii aparatului pe care vreți să-l încărcați și verificați recomandările producătorului din manual! Nu utilizați dacă producătorul dispune altfel!
• După finalizarea procesului de încărcare îndepărtați cablurile de încărcare!
• Protecție încorporată: scurtcircuit, suprasarcină, supraîncălzire. În cazul unei funcționări eronate încărcătorul se oprește. Îndepărtați cablul de încărcare defect și va reporni.

VOLTMETRUL ÎNCORPORAT
Imediat după conectarea aparatului în priza de brichetă, pe ecran se va afișa tensiunea din priză. Cu motorul vehiculului oprit, va afișa tensiunea acumulatorului (de ex. 12,0 Volți). Astfel puteți estima nivelul de încărcare a acumulatorului și gardul de uzură. În caz ideal această valoare este peste **12 V.** Dacă generatorul vehiculului sau sistemul electric nu sunt potrivite, eventual acumulatorul este vechi, această valoare va fi mai mică. În frig ori la un vehicul utilizat rar, tensiunea din acumulator poate să scadă mai repede, fapt care împiedică pornirea vehiculului. În acest caz este indicat să porniți ocazional vehiculul pentru 15-20 minute, pentru a preveni descărcarea integrală.
Porniți motorul și aparatul ar trebui să afișeze o valoare în jur de **14,4 V.** În cazul unei valori semnificativ mai mici generatorul nu încarcă acumulatorul, iar la o valoare mai mare poate semnala supraîncărcare. Dacă porniți consumatorii (radio, lumină, ștergător de geam, încălzire…) valoarea tensiunii ar trebui să se schimbe doar puțin. Un acumulator vechi, uzat nu poate fi încărcat corespunzător.
• Cu ajutorul voltmetrului se poate crește utilizarea în siguranță. • Înainte de pornire puteți verifica starea acumulatorului auto • Cu motorul pornit puteți verifica încărcarea acumulatorului • Puteți preveni dificultățile la pornire din timpul iernii sau dacă nu utilizați vehiculul prea des • Puteți verifica dacă acumulatorul vechi este uzat și necesită schimbare

CURĂȚARE, ÎNTREȚINERE
Țineți mufa de brichetă și soclurile USB curate și uscate, pentru un contact perfect! Pentru curățare folosiți o lavetă moale, uscată. Nu folosiți soluții de curățare! Feriți de stropirea cu apă și nu permiteți infiltrarea apei în interior! Produsul nu necesită întreținere specială, în caz de funcționare defectuoasă opriți-l și adresați-vă unei persoane calificate!

(SRB) (MNE) HANDSFREE AUTO PUNJAČ

NAPOMENE
• Pre prve upotrebe radi bezbednog i tačnog rada pažljivo pročitajte i proučite ovo uputstvo. Sačuvajte uputstvo! Originalno uputstvo je pisano na mađarskom jeziku. Ovaj uređaj nije predviđen za upotrebu licima sa smanjenom mentalnom ili psihofizičkom mogućnošću, odnosno neiskusnim licima uključujući i decu, deca starija od 8 godina smeju da rukuju ovim uređajem samo u prisustvu odrasle osobe ili da su upućena u bezbedno rukovanje i svesna su svih opasnosti pri radu. Deca se ne smeju igrati sa ovim proizvodom. Korisničko održavanje i čišćenje ovog proizvoda deca smeju da vrše samo u prisustvu odrasle osobe. Nakon raspakivanja uverite se da se proizvod slučajno nije oštetio u toku transporta. Decu držite dalje od ambalaže ako ona sadrži opasne predmete za decu, kao što su folije itd.!
• Uzmite u obzir karakteristike uređaja koji želite puniti, ne punite uređaje kojima je proizvođač propisao drugu vrstu punjenja!
• U toku pokretanja i zaustavljanja motora ne sme biti uređaj priključen za punjač!
• Van upotrebe uređaj izvucite iz utičnice auto upaljača!
• Slab radio prijem ili kratka antena mogu da prouzrokuju smetnje pri radu.
• Uređaj tako postavite da ne ometa vozača u vožnji!
• Radi bezbednosti ne vršite podešavanja u toku vožnje!
• Štitite od prašine, vlage, tečnosti, toplote, mraza, kao i direktnog sunčevog svetla! Upotrebljivo samo u suvim zatvorenim prostorijama!
• Obratite pažnju da kroz otvore ništa ne upadne u uređaj!
• Jačina zvuka audio fajlova može biti različita, zavisi od kvaliteta snimka i mogu biti potrebna druga audio podešavanja.
• Kvarovi prouzrokovani nestručnim rukovanjem ne spadaju pod garanciju!
• Ako je radni vek istekao uređaj se mora tretirati kao opasni elektronski otpad. Vodite se lokalnim propisima.
• Somogyi Elektronic Kft. potvrđuje da je ovaj uređaj usklađen sa EU direktivom 2014/53/EU. Kompletnu deklaraciju o usaglašenosti možete potražiti sa adrese: somogyi@somogyi.hu
• Iz razloga konstantnog razvoja i poboljšavanja kvaliteta promene u karakteristikama i dizajnu mogu se desiti i bez najave. Aktuelno uputstvo za upotrebu možete pronaći na adresi www.somogyi.hu.
• Za eventualne štamparske greške ne odgovaramo i unapred se izvinjavamo.

ODLAGANJE Uređaje kojima je istekao radni veka sakupljajte posebno, ne mešajte ih sa komunalnim otpadom, to oštećuje životnu sredinu i može da naruši zdravlje ljudi i životinja! Ovakvi se uređaji mogu predati na reciklažu u prodavnicama gde ste ih kupili ili prodavnicama koje prodaju slične proizvode. Elektronski otpad se može predati i određenim reciklažnim centrima. Ovim štitite okolinu, svoje zdravlje i zdravlje svojih sunarodnika. U slučaju nedoumica kontaktirajte vaše lokalne reciklažne centre. Prema važećim propisima prihvatamo i snosimo svu odgovornost.

ODLAGANJE AKUMULATORA I BATERIJA
Istrošeni akumulatori i baterije ne smeju se tretirati sa ostalim otpadom iz domaćinstva. Korisnik treba da se stara o pravilnom bezbednom odlaganju istrošenih baterija i akumulatora. Ovako se može štititi okolina, obezbediti da se baterije i akumulatori budu na pravilan način reciklirani.

MOŽE SE POSTAVITI NA INSTRUMENT TABLU, SA PROFESIONALNIM MIKROFONOM
• 5in1: BT SLUŠALICA + FM modulator + dupli brzi USB punjač + reprodukcija muzike + voltmetar za proveru stanja akumulatora • Slušanje muzike ili telefoniranje preko auto radija • Mogućnost postavljanja na instrument tablu sa profesionalnim mikrofonom, kabelolm ~60cm i kontrolnim tasterom • Telefonski razgovor bez dodira telefona • Prijem poziva, odbijanje, poziv zadnjeg broja • Pretraga pesama, daljinska kontrola • Govorna asistencija (Siri/Google Assistant) • Govorna poruka telefonskog broja (engleski) • Dupli brzi USB punjač: 2,4A + 1,0A • Meri napon akumulatora vozila • Možete pratiti stanje akumulatora vozila • Upotrebljivo u vozilima 12/24V

PUŠTANJE U RAD
1. Uređaj se napaja iz upaljača vozila 12 ili 24 volti. Uređaj gurnite u utičnicu upaljača u takvu poziciju da je displej dobro vidljiv. Nakon postavljanja ne okrećite više uređaj u utičnici! Prema potrebi izvadite uređaj iz utičnice i ponovo ga namestite.
2. Uključite auto radio i potražite jednu slobodnu frekvenciju u FM opsegu na kojoj nema ni jedne radio stanice, samo se čuje jednolično tiho šuštanje. Ne može se koristiti automatsko biranje! Ovu „praznu" frekvenciju memorišite u radio. Ubuduće ćete trebati koristiti ovo memorijsko mesto ako želite slušati muziku sa BT-FM modulatora, više neće biti potrebno ponovno traženje slobodne frekvencije.
3. Namestite istu frekvenciju na modulatoru na sledeći način. Pritisnite taster CH, potom u roku od ~3 sekunde, sve dok trepti ispis frekvencije podesite istu frekvenciju koju ste memorisali na auto radiju. Za podešavanje koritite tastere za korak napred, nazad. Šum iz zvučnika auto radija će da prestane. Nakon nekoliko sekundi uređaj će da zapamti podešenu frekvenciju i izlazi iz režima podešavanja.
4. Nakon priključenja uređaja u utičnicu auto upaljača na displeju će se pojaviti napon akumulatora vozila, potom ispis BT odnosno aktuelna frekvencija.
5. BT ispis trepti na displeju dok se ne ostvari veza sa telefonom. Potom će prikaz frekvencije biti konstantan.
6. Za isključenje uređaj treba izvući iz utičnice auto upaljača.

BEŽIČNA BT VEZA
Uređaj se može upariti sa drugim uređajem koji isto komunicira sa BT protokolom, maksimalni domet 10 m. Nakon uparenja moguće je slušanje muzike sa uparenog mobilnog telefona. U slučaju telefonskog razgovora moguć je razgovor preko zvučnika bez dodirivanja telefona. Kada trepti BT na displeju, prema opisima u uputstvu mobilnog telefona među BT uređajima potražite i ovaj uređaj. Uparite dva uređaja i na displeju će da nestane **BT** i pojaviće se frekvencija.
• Sledeći put će se povezivanje automatski izvršiti. • Sa BT-FM modulatorom istovremeno možete upariti samo jedan BT uređaj. • Ukoliko telefon traži lozinku, ukucajte „0000" ili „1234". • Aktuelni domet zavisi od okolnosti upotrebe i uparenog uređaja. • BT funkcije i kompatibilnost uređaja zavisi od mobilnog telefona i ne može biti uvek garantovana.

BEŽIČNA REPRODUKCIJA MUZIKE
Ako se na uparenom mobilnom telefonu pokrene muzika, ona će se trenutno moći slušati u dobrom kvalitetu preko zvučnika auto radija. Preko uređaja možete kontrolisati telefon kratkim pritiscima tastera. Tasterima napred/nazad možete birati muziku a držanjem tastera se podešava jačina zvuka. Na displeju će se moći pratiti podešavanja. Tasterom za reprodukciju se može zaustaviti ili ponovo pokrenuti muzika.
• Preporučuje se da jačinu zvuka ne pojačajte više od 4/5. Prejaki signal može da izazove izobličenja a preslabi signal šumove! Idealno podešavanje muzike koja se sluša i programa kojim je muzika kreirana. Na jačinu zvuka utiče i podešavanje auto radija.
• Za slušanje muzike je uglavnom potrebno kreiranje play liste muzike na telefonu, u suprotnom tasteri mogu drugačije da funkcionišu.

PRIJEM TELEFONSKIH POZIVA, POKRETANJE POZIVA
Prilikom dolaznog poziva, na engleskom jeziku moći će se čuti telefonski broj potom zvuk zvonjenja. Ovo se može čuti samo u slučaju ako je auto radio namešten na predhodno podešenu frekvenciju – na primer ako slušate muziku sa telefona. Ukoliko prilikom dolaznog poziva slušate radio, stanicu promenite na predhodno memorisanu frekvenciju.

Dolazni poziv se indikuje na displeju uređaja sa **CALL** i počeće da trepti LED dioda pored mikrofona. Poziv se može primiti kratkim pritiskom treptućeg tastera. Ponovnim pritiskom razgovor se završava i prekida se telefonska linija. Duplim pritiskom tastera možete pozvati zadnji broj. Razgovor će se obavljati preko zvučnika auto radija. Ako se nakon završetka telefonskog razgovora ne nastavlja reprodukcija muzike, pritisnite taster za reprodukciju.
Pokretanje poziva: telefonski poziv se pokreće na telefonu dok se razgovor obavlja preko zvučnika auto radija. Završavanje telefonskog razgovora možete raditi pritiskom tastera pored mikrofona BT-FM uređaja.
Poziv zadnjeg broja: duplim pritiskom tastera iz liste na telefonu pokreće se poziv zadnjeg broja sa kojim ste razgovarali (moguća je potreba i kontrole telefona u zavisnosti od podešavanja telefona, na primer ako telefon ima dve SIM kartice)
Odgovor na dolazni poziv: pritisnite tastera pored mikrofona i bez dodira telefona možete primiti poziv.
Završetak razgovora: nakon razgovora pritisnite taster pored mikrofona.
Odbijanje dolaznog poziva: u toku zvonjenja na ~3 sekunde držite pritisnuto taster
Prelaz na privatni režim razgovora: u toku razgovora držite duže pritisnuto taster (~3 sec).
Aktivacija govornog asistenta: držite duže pritisnuto ovaj taster (~2 sec) (Siri/Google Assistant)
• Neka vam bude na umu da otvoreni prozor ili zvuk ventilatora mogu da kvare zvuk koji čuje vaš partner sa druge strane linije. • Govorite u smeru mikrofona koji ste čvrsto fiksirali dvostranom trakom za instrument tablu!
• Rad govorne potruke telefonskog broja zavisi od operatera.
• Rad govornog asistenta zavisi od podešavanja telefona i geografskog područja gde se uređaj koristi.
• Nakon povratka u domet uređaja veza će se ponovo automatski uspostaviti ako je uređaj u tom trenutku uključen.
• Na jačinu i kvalitet zvuka utiču podešavanja povezanog uređaja. Preporučuje se upotreba aplikacije za podešavanje boje tona na telefonu.
• Nazivni domet uređaja je 10 metara u idealnim uslovima na otvorenom bez ikakvih prepreka u stacionarnom, nepokretnom stanju. Na domet utiču ostali povezani uređaji i okolina (primer zidovi, ljudska tela, drugi električni uređaji …).
• Ukoliko se udaljite od uređaja veza će se prekinuti a povratkom u domet veza se automatski uspostavlja. Ukoliko se ne pokrene automatska reprodukcija muzike, pritisnite taster. U slučaju problema sa konekcijom isključite i uključite uređaj ili isključite i uključite BT funkciju na telefonu.
• Smetnje u radu mogu da prouzrokuju drugi radiofrekvencijski uređaji u blizini ali to ne ukazuje na kvar uređaja!
• U pojedinim slučajevima prepreke u radu BT funkcije mogu da prouzrokuju i posebne pojedinosti telefona.
• Ako se na telefonu nalaze specialne aplikacije (primer: govorna kontrola) moguće je da će uređaj drugačije reagovati na komande.
• Van upotrebe, na kratko vreme može da se isključi deo radio modulatora uređaja, onda se iz zvučnika auto radija čuje samo šum.

MP3, WMA, WAV, FLAC REPRODUKCIJA MUZIKE (SA USB/MICROSD MEMORIJE)
Postavite jednu USB ili microSD memoriju sa muzikom i reprodukcija će se automatski pokrenuti. Reprodukcija se može isključiti i pokrenuti tasterom pored mikrofona ili tasterom ►❚❚ na uređaju, pretraga pesama se radi tasterima ⏮⏭ . Držanjem ovih tastera podešava se jačina zvuka.
• Ako u toku slušanja muzike zazvoni telefon, uređaj će automatski aktivirati režim telefoniranja.
• U toku slušanja muzike, ukoliko držite duže pritisnuto taster (~2sec) možete birati BT ili USB/microSD režim.
• U toku reprodukcije ne vadite memoriju iz uređaja, to može da ošteti podatke na memoriji!
• Preporučeni format kartice treba da je: FAT32. Ne koristite kartice sa NTFS formatom!
• Prilikom postavljanja memorije reprodukcija uvek započinje od prve pesme. Ako ste već slušali muziku reprodukcija će da se nastavi od zadnje slušane pesme, čak i u slučaju da ste isključili uređaj.
• Nepravilan rad može da izazove i neka specifična osobina memorije koja se koristi ali to još ne ukazuje na grešku uređaja!
• Na memoriji nemojte držati druge fajlove sem slušanih fajlova, to može da uspori rad uređaja.

IZLAZ USB PUNJAČA
Istovremeno je moguće puniti dva uređaja. Leva USB utičnica obezbeđuje brzo punjenje sa 2,4 Ampera. Desna utičnica može da puni sa strujim od 1,0 Ampera. Ako se koristi kabel slabijeg kvaliteta, dužina punjenja će biti duža!
• Uzmite u obzir karakteristike uređaja koji želite puniti, ne punite uređaje kojima je proizvođač popisao drugu vrstu punjenja!
• Nakon punjenja izvucite kabel za punjenje!
• Ugrađena zaštita: kratki spoj, preopterećenje ili pregrevanje. U slučaju neke nepravilnosti punjač će se isključiti. Izvucite neispravan kabel i punjač će ponovo da proradi.

UGRAĐENI VOLTMETAR
Prilikom priključenja uređaja prvo će se moći očitati napon u utičnici upaljača. Ako motor ne radi pokazaće se napon akumulatora (primer 12,0 Volti). Na osnovu ovoga se može proceniti napunjenost ili potrošenost akumulatora vozila. Idealno je ako je taj napon uvek iznad **12 V**. Ukoliko je akumulator u lošem stanju ili punjenje nije dobro, ovaj napon će biti niži. U hladnom ili kada akumulator nije duže vreme punjen, napon akumulatora opada i onemogućuje pokretanje motora. U ovakvim slučajevima se preporučuje povremeno pokretanje motora na 15-20 minuta da bi se akumulator dopunio.
Pokrenite motor i instrument treba da pokazuje oko **14,4 V**. Znatno manji napon ukazuje na delimičan kvar alternatora a prevelik napon ukazuje na prepunjenje koje šteti akumulatoru. Nakon što ste uključili potrošače (radio, svetla, brisač, grejanje…) napon sme da opadne samo u maloj meri. Stari dotrajali akumulator se ne može napuniti pravilno.
• Voltmetar obezbeđuje veću pogonsku bezbednost vozila • Pre pokretanja motora proverite napon akumulatora • U toku rada motora proverite punjenje • Moguće je sprečiti poteškoće u zimskim uslovima ili kada se motor ne pokreće često • Može se videti ako je akumulator spreman za zamenu.

ČIŠĆENJE, ODRŽAVANJE
Držite čist i suv uređaj, utičnicu upaljača USB utičnice radi boljeg kontakta! Za čišćenje koristite mekanu suvu krpu. Zabranjena upotreba hemijskih sredstava za čišćenje! Obratite pažnju da ništa ne ucuri unutar uređaja! Uređaj ne iziskuje nikakvo specijalno održavanje, u slučaju nepravilnog rada isključite uređaj i obratite se stručnom licu!

producer/gyártó/výrobca/producător/proizvođač/výrobce/proizvođač: **Somogyi Elektronic Kft.**
H – 9027 • Győr, Gesztenyefa út 3. • **www.somogyi.hu**
Származási hely: Kína

Distribútor: **Somogyi Elektronic Slovensko s. r. o.**
Ul. gen. Klapku 77, 945 01 Komárno, SK,
Tel.: +421/0/35 7902400 • **www.somogyi.sk**
Krajina pôvodu: Čína

Distribuitor: **S.C. SOMOGYI ELEKTRONIC S.R.L.**
J12/2014/13.06.2006 C.U.I.: RO 18761195
Cluj-Napoca, judeţul Cluj, România, Str. Prof. Dr. Gheorghe Marinescu, nr. 2, Cod poştal: 400337
Tel.: +40 264 406 488, Fax: +40 264 406 489 • **www.somogyi.ro**
Ţara de origine: China • Producător: Somogyi Elektronic Kft

Uvoznik za SRB: **ELEMENTA d.o.o.**
Jovana Mikića 56, 24000 Subotica, Srbija • Tel:+381(0)24 686 270 • **www.elementa.rs**
Zemlja uvoza: Mađarska • Zemlja porekla: Kina • Proizvođač: Somogyi Elektronic Kft.

Uvoznik za HR: **ZED d.o.o.**
Industrijska c. 5, 10360 Sesvete, Hrvatska • Tel: +385 1 2006 148 • **www.zed.hr**
Uvoznik za BiH: **DIGITALIS d.o.o.**
M.Spahe 2A/30, 72290 Novi Travnik, BiH • Tel: +387 61 095 095 • **www.digitalis.ba**
Zemlja podrijetla: Kina • Proizvođač: Somogyi Elektronic Kft, Gesztenyefa ut 3, 9027 Gyor, Mađarska

RoHS COMPLIANT
PAP/PE