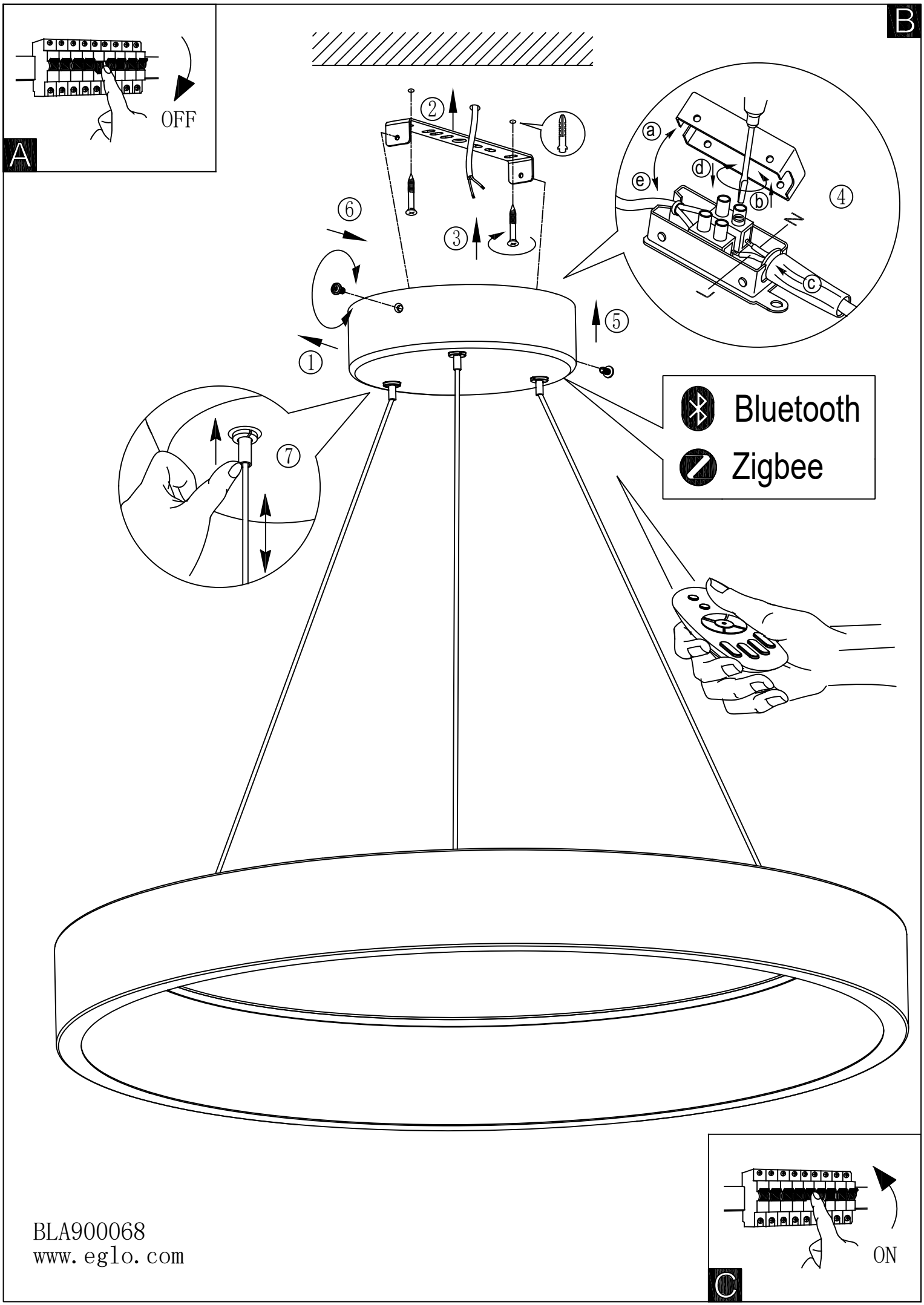

BLA900068
www.eglo.com